CARPIGIANI
PATENT INSIDE

CC 300 ST-ET

BGI CC 300

Zařízení je kombinací výrobníku zmrzliny a prodejní vitríny na tři druhy, plně konstruovaný z nerezové oceli AISI 304. Vše se odehrává ve třech válcích a přímo před zrakem zákazníka. Invertorem řízený motor umožňuje nastavení rychlosti míchadel tak, aby bylo dosaženo nejlepší struktury produktu. Nastavení až 59 různých programů + noční režim. Můžete připravovat jak smetanové zmrzliny tak i sorbety. Přehledný ovládací display. Nízká spotřeba energie. Extrémně jednoduché čištění. Integrovaná sprcha. K dispozici s chlazením vzduchem nebo vodou, ve standardních provedeních a EcoTurbo.

MANTECAZIONE CONTINUA, IL SEGRETO DEL GELATO SEMPRE FRESCO
CONTINUOUS CHURNING, THE SECRET OF EVER FRESH GELATO

BGI CONTINUOUS CHURNING GELATO MACHINES

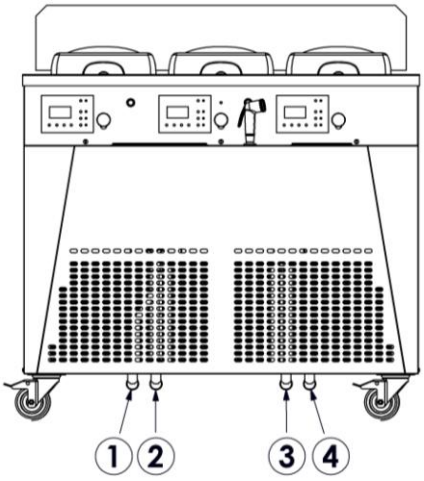

1. *Přívod vody ¾" hadice (pouze pro modely chlazené vodou)*
2. *Odpad vody ¾" hadice (pouze pro modely chlazené vodou)*
3. *Přívod vody pro sprchu*
4. *Odpad oplachové vaničky.*

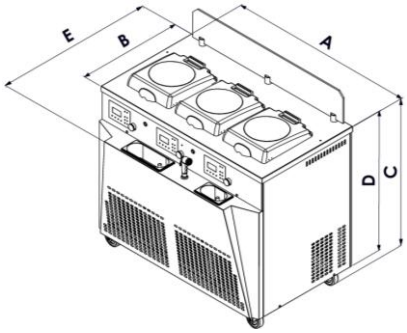

Model	Produkce *max (*)*	Kapacita na cyklus	Příkon	Napětí	Spotřeba *(**)*	Rozměry	Váha
CC300 ST CC300 ET	30 l/h 36 l/h	Min 3,0 – Max 7,5 l	2,25 kW	230 V – 50 Hz 120/220 V – 60 Hz 400 V–50 Hz 3+N 380 V–60 Hz 3+N	0,90 / 0,24 / 1,71 kWh 0,75 / 0,21 / 1,35 kWh	A=1.098, B=620, C=955, D=830, E=740 mm	198 kg

(*)Výrobní kapacita se odhaduje s provozem v ideálních podmínkách a závisí na použitých přísadách
(**)*Spotřeba byla měřena při pokojové teplotě 22 ° C, 2 kg směsi při 4 ° C*

Příslušenství

			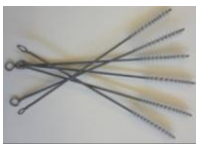	
Výpustní kohout	Výpustní kohout s pravým úhlem	Přední sklo	Čistící kartáč	Oplachová vaňička

EISKON

Eiskon spol. s.r.o, Sportovní 2a, 602 00 Brno, Tel: +420 541 249 620, Email: Info@eiskon.cz